Knife Coater Unit (鋭刃，J刃取替可能タイプ)

塗工量：8～40g/m2 (鋭刃), ～200g/m2(J刃)
※比重を1として計算した場合です。
Knife 形状は御相談により変更可能です。
塗工方法として、**Bed on Knife, Roll on knife, Floating knife**の方法が可能です。

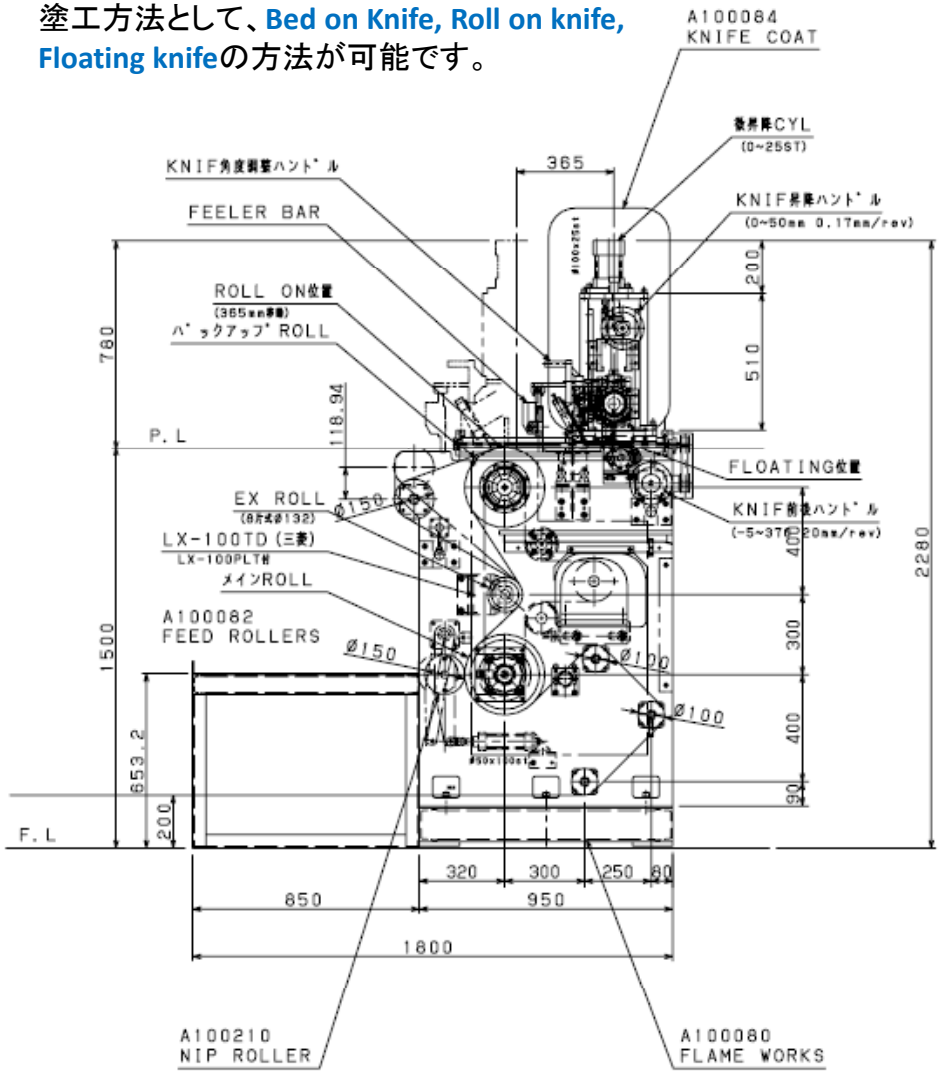

◆機器構成仕様
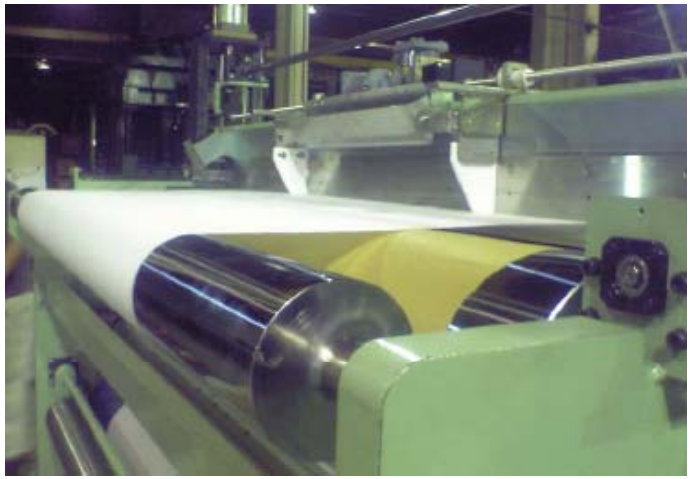
1. ｺｰﾃｨﾝｸﾞﾕﾆｯﾄ
   - フレーム ; 鋼板 及 型鋼製 作業台付ﾌﾚｰﾑ 1式
   - ガイドリング ; ｶﾞｲﾄﾞﾛｰﾙ, ｽｲﾍﾞﾙﾃﾝｼｮﾝ, ｴｷｽﾊﾟﾝﾀﾞｰﾛｰﾙ 等 1式
   - メインロール ; 300φmm SUS （2.2kw ﾍﾞｸﾄﾙｲﾝﾊﾞｰﾀ制御）1本
   - ﾊﾞｯｸｱｯﾌﾟﾛｰﾙ ; 300φmm 表面ﾊｰﾄﾞｸﾛｰﾑﾒｯｷ（駆動付）1本
   - 樹脂箱 ; SUS 及 ﾃﾌﾛﾝ板製 1式
   - KNIF DOCTOR ; 鋭刃 SUS304製（先端厚み 0.5m/m）1本
     ; 隙間調整・・ハンドル式（-30mm～+50mm)
     ; 表示・・・ダイヤルゲージ（L¥R, 目盛1/100mm)
   - 布裏面ｼｺﾞｷ ; SUSﾄﾞｸﾀｰ 1式
   - 調整装置 ; ﾅｲﾌ調整上下, 前後のｺﾝﾄﾛｰﾙ位置決め装置（目盛板 付）1式
   - 積板追従 ; 耳端自動ｺﾝﾄﾛｰﾙ装置（検出器ﾌｨﾗｰ）1式
     ; 樹脂ｷｬｯﾁ板 1枚
2. 樹脂供給装置 （OPTION/見積もりに含まれておりません）
   - ﾀﾝｸ搬送用台車1台
   - 樹脂自動供給用ｴｱｰﾎﾟﾝﾌﾟ（ｴｱｰ減圧弁 ｺｯｸ付）1台
   - 供給用配管1式